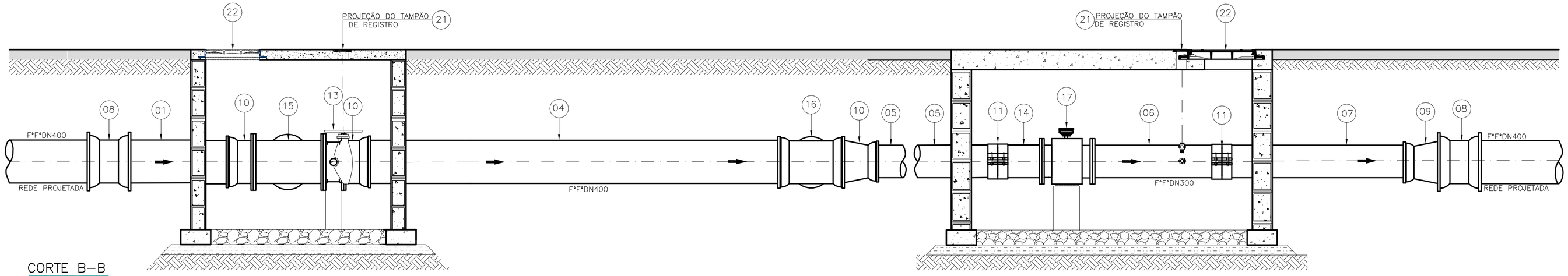

CORTE B–B

ESCALA 1:25

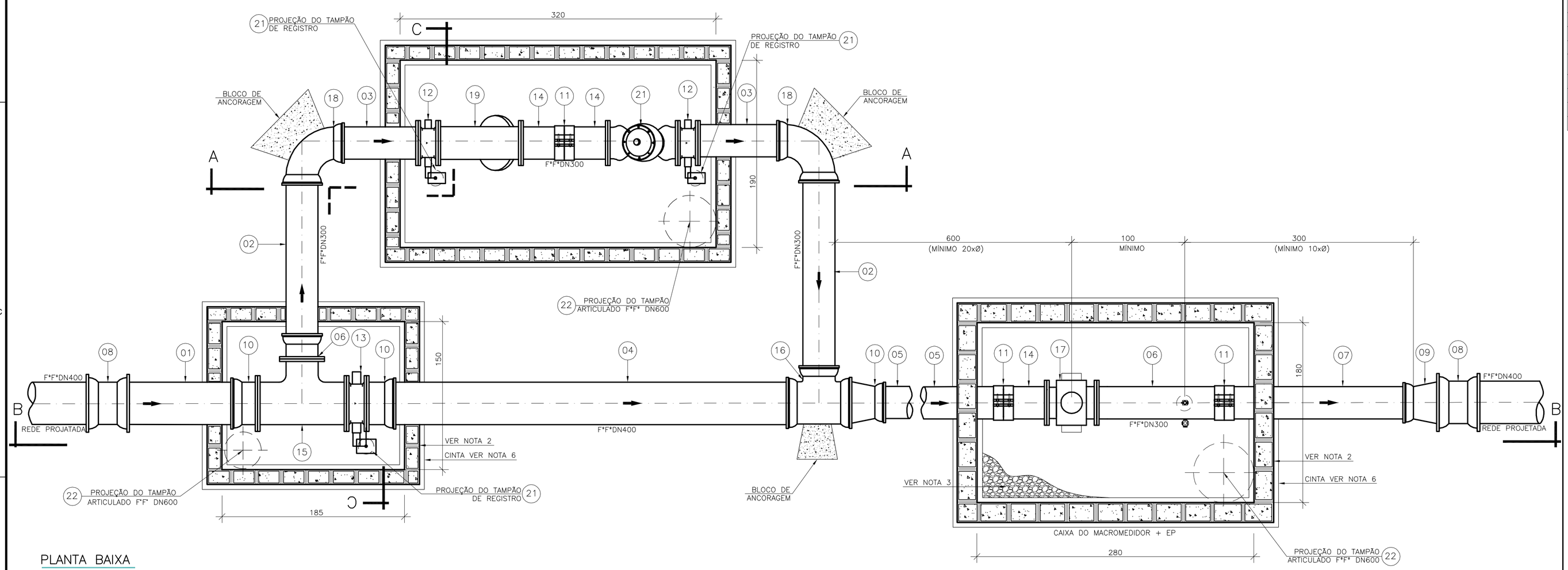

PLANTA BAIXA

ESCALA 1:25

LEGENDA

- REDE PROJETADA 2015
- REDE PROJETADA 2030
- REDE EMPREENDEDOR

DN 50 mm
DN 75 mm
DN 100 mm
DN 150 mm
DN Ó 200 mm

- REDE EXISTENTE
- REDE A SER DESATIVADA
- REDE A SER FECHADA
- TUBULAÇÃO EXISTENTE
- TUBULAÇÃO PROJETADA

LISTA DE MATERIAIS

ÍTEM	DESCRIÇÃO	MATERIAL	DIÂMETRO	QUANTIDADE	UNIDADE
01	TUBO CILÍNDRICO L=AJUSTAR NO LOCAL	F*F*	400	01	PÇ
02	TUBO CILINDRICO L=AJUSTAR NO LOCAL	F*F*	300	02	PÇ
03	TUBO FLANGE PONTA L=0,90m	F*F*	300	02	PÇ
04	TUBO CILINDRICO L=4,20m	F*F*	400	01	PÇ
05	TUBO CILINDRICO L=5,05m	F*F*	300	01	PÇ
06	TUBO FLANGE PONTA PN10 L=1,30m	F*F*	300	01	PÇ
07	TUBO CILINDRICO L=2,60m	F*F*	300	01	PÇ
	CONEXÕES – VÁLVULA E REGISTROS				
08	LUVA DE CORRE JM	F*F*	400	02	PÇ
09	REDUÇÃO PONTA E BOLSA	F*F*	400X300	02	PÇ
10	EXTREMIDADE FLANGE BOLSA PN10	F*F*	400	02	PÇ
11	UNIÃO PARA TUBOS SEM RETENÇÃO AXIAL	F*F*	300	03	PÇ
12	VALVULA BORBOLETA FLANGEADO PN10	F*F*	300	02	PÇ
13	VALVULA BORBOLETA FLANGEADA PN10	F*F*	400	01	PÇ
14	EXTREMIDADE FLANGE PONTA PN10	F*F*	300	03	PÇ
15	TÊ FLANGEADO PN10	F*F*	400X300	01	PÇ
16	TÊ BBB JE	F*F*	400X300	01	PÇ
17	MACROMEDIDOR FLANGEADO PN10	F*F*	300	01	PÇ
18	CURVA DE 90° JE	F*F*	300	02	PÇ
19	FILTRO "Y" FLANGEADO PN10	F*F*	300	01	PÇ
20	EXTREMIDADE FLANGE BOLSA PN10	F*F*	300	01	PÇ
21	VALVULA REDUTORA DE PRESSÃO FLANGEADA PN10	F*F*	300	01	PÇ
22	TAMPÃO DÚCTIL ARTICULADO TDA–600	F*F*	600	02	PÇ
23	TAMPÃO DÚCTIL TD–5	F*F*	100	03	PÇ
	ACESSÓRIOS				
	PARAFUSO PARA FLANGES COM PORCA E ARRUELA PN10	AÇO CARB.	20x90	99	PÇ
	ARRUELA DE BORRACHA PARA FLANGE PN10	BORRACHA	300	09	PÇ
	ARRUELA DE BORRACHA PARA FLANGE PN10	BORRACHA	400	05	PÇ
	ANEL DE BORRACHA PARA JE	BORRACHA	300	10	PÇ
	ANEL DE BORRACHA PARA JE	BORRACHA	400	05	PÇ

NOTA

1. AS DIMENSÕES EM CENTIMETRO, DIÂMETROS EM MILÍMETROS;

2. AS PAREDES DAS CAIXAS DEVERÃO SER DE BLOCO DE CIMENTO DE 20cm PREENCHIDOS COM CONCRETO E APOIADOS SOBRE CINTA DE CONCRETO, SALVO QUANDO HOUVER NECESSIDADE DE PROJETO ESTRUTURAL DEVIDO ÀS CONDIÇÕES DO TRÁFEGO;

3. PARA OS LOCAIS EM QUE O LENÇOL FREÁTICO FOR PROFUNDO, O FUNDO DAS CAIXAS DEVERÁ SER TODO PREENCHIDO COM BRITA Nº 2. JÁ PARA OS LOCAIS EM QUE O LENÇOL FREÁTICO FOR ELEVADO, AS CAIXAS DEVERÃO SER FEITAS TODA EM CONCRETO ARMADO, INCLUSIVE O FUNDO, SEM FURO PARA DRENAGEM, E DEVERÃO SER IMPERMEABILIZADAS (PAREDES E FUNDO). DEVERÁ AINDA, O FUNDO, TER INCLINAÇÃO DE 1% PARA FACILITAR O ESGOTAMENTO DA CAIXA POR MEIO DE BOMBEAMENTO;

4. A TAMPA DE CONCRETO DEVERÁ TER 20cm, SENDO FEITA INDEPENDENTE DO RESTANTE DA CAIXA PARA POSSIBILITAR SUA REMOÇÃO, E DEVERÁ TER ALÇA RETRÁTIL PARA IÇAMENTO. QUANDO NUMA MESMA CAIXA A TAMPA DE CONCRETO PRECISAR SER DIVIDIDA EM DUAS OU MAIS, DEVERÁ HAVER VEDAÇÃO ENTRE ELAS;

5. FILTRO, VÁLVULAS E/OU CONEXÕES QUE REPRESENTEM SINGULARIDADE PARA O MEDIDOR DEVERÃO ESTAR, NO MÍNIMO, 20 x DN A MONTANTE DO MEDIDOR E 5 x DN A JUSANTE DO MEDIDOR. JÁ AS EPs, DEVERÃO SER LOCADAS A 1m DO MEDIDOR ELETROMAGNÉTICO (MONTANTE), E 10 x DN DA REDE A JUSANTE;

6. AS CINTAS DE CONCRETO DEVERÃO SER DIMENSIONADAS DE ACORDO COM AS CARACTERÍSTICAS DO LOCAL A SEREM CONSTRUÍDAS;

7. A ALTURA MÍNIMA DAS CAIXAS QUE CONTÉM A EP E O MACROMEDIDOR DEVERÁ SER DE 1,80m. SUAS VARIAÇÕES PODERÃO OCORRER DE ACORDO COM A PROFUNDIDADE DA REDE.

8. A TAMPA TD–5 DEVE SER LOCADA DE FORMA A FICAR COM O SEU CENTRO EXATAMENTE NA DIREÇÃO DA EP;

09. A ALTURA MÍNIMA DAS CAIXAS QUE CONTÉM A A VALVULA REDUTORA DE PRESSÃO DEVERÁ SER DE 1,80m. SUAS VARIAÇÕES PODERÃO OCORRER DE ACORDO COM A PROFUNDIDADE DA REDE.

10. VER DETALHE DO POSTE (SUPORTE DO SECUNDÁRIO) NO DESENHO CESAN Nº A–000–000–80–5–XX–0045.

ESTE DESENHO É PROPRIEDADE DA COMPANHIA ESPÍRITO SANTENSE DE SANEAMENTO – CESAN E NÃO PODE SER COPIADO SEM SUA AUTORIZAÇÃO.

NÚMEROS	TÍTULOS
PRINCIPAIS DESENHOS DE REFERÊNCIA	

Nº	LOCAL	DISCRIMINAÇÃO	DES.	DIV.	GER.	DATA
REVISÃO						

CANCELA E SUBSTITUI O DESENHO NÚMERO:

CANCELADO E SUBSTITUÍDO PELO DESENHO NÚMERO:

CENTRO DE DOCUMENTAÇÃO
RECEBIDO: / /
Nº DOC.: ASS.:
APROVAÇÃO CESAN:
ASS.: MATR.:
UNID.: DATA: / /
ESTA APROVAÇÃO NÃO ISENTA A CONTRATADA DE SUAS RESPONSABILIDADES LEGAIS.

EMITENTE: GANEM Engenharia Ltda

PROJETADO: ANA CLAUDIA JACOB	COORDENADOR: JULIO CESAR ALI GANEM
CREA: 6668/D REGIÃO: ES	CREA: 24918/D REGIÃO: MG
DESENHO: SILVANA L. LEPAUS	Nº DES. PROJETISTA:
DATA: DEZ/11	

RESPONSÁVEL TÉCNICO: JULIO CESAR ALI GANEM
CREA: 24918/D REGIÃO: MG ART Nº: DATA:

EMISSÃO CESAN	DATAS
PROJETADO:	
CREA:	
DESENHADO:	
VERIFICADO:	
DIVISÃO: ENGª LUCIANA CALLEGARI SPAVIER	
GERÊNCIA: ENGª Mª DA GLÓRIA BYRRO AUBIN	

CESAN

MUNICÍPIO: SERRA | DISTRITO: NOVA ALMEIDA | BAIRRO: JACARAÍPE

NOME DO EMPREENDIMENTO: SISTEMA DE ABASTECIMENTO DE ÁGUA DA GRANDE VITÓRIA

TÍTULO: ANÁLISE OPERACIONAL DO SISTEMA
SISTEMA JACARAÍPE – SETOR JACARAÍPE
REDE DE DISTRIBUIÇÃO DE ÁGUA – PROJETO HIDRÁULICO
VRP JACARAÍPE E MACROMEDIDOR DMC 1.4 – PLANTA BAIXA, CORTE BB E LM

ESCALA:	FOLHA:	Nº CESAN	REV:
1:25	01/02	A–035–002–80–5–XX–0050	00